Welke tellerstandaard kan tonen?

Zakelijke presentaties zijn stressvol om uit te voeren. Om de doelgroep te targeten die u moet gebruiken teller display staat. Deze display-stands zijn vitale componenten die uw producten presenteren in tentoonstellingen, beurzen, kantoren en op conferenties.

Winkel teller display stand is niet iets dat het publiek kan aantrekken, u moet een stand kopen die perfect past bij uw producten. Als een van de toonaangevende toonbankstandaards hebben we uitgebreide collecties displaystands die uw verwachtingen overtreffen. Wij leveren displayproducten die van topkwaliteit zijn en zijn vervaardigd in speciale ontwerpen.

Altijd prominente ontwerpen en afbeeldingen zijn iets dat gemakkelijk de aandacht van bezoekers trekt. Dus, wanneer u een toonbankstandaard gaat kopen, kies dan altijd voor een aantrekkelijk ontwerp.

Er is geen twijfel dat displaystands helpen om uw producten en diensten te presenteren tijdens een evenement. Een toonbankdisplays bieden veel gemak voor de klanten. Ze zijn ook licht van gewicht en tonen uw producten moeiteloos.

Enkele kenmerken van een tellerstandaard:

1.Het moet kosteneffectief zijn.

2.It zou de opties van verscheidenheid moeten hebben.

3.Het moet draagbaar zijn.

4.Het moet opvouwbaar zijn.

5.Het moet in een verscheidenheid, vormen en maten komen.

Als het gaat om reclame voor de producten en diensten in een beurs of evenementen, zijn de toonbankstands effectiever dan algemene standen. Het ding is dat hun graphics

betoverend zijn, je kunt snel producten van de toonbanken halen zonder een puinhoop achter te laten. Als u een winkel bezit en grote collecties items hebt, moet u om ze systematisch te houden, toonbankdisplays kopen. Met toonbankstandaard kunnen klanten door uw collecties bladeren. Met onze stevige, aantrekkelijke en elegante ontwerpen in gepolijst kunt u uw items netjes ordenen met een minimale voetafdruk. Onze geanimeerde displaystandaards zijn aantrekkelijke, opvallende kleurenafbeeldingen en gebaseerd op hoge kwaliteit. Wij zijn gespecialiseerd in het leveren van kwaliteitsvolle, betaalbare toonbankdisplays

Vaak zijn de meest aantrekkelijke tegenontwerpen het meest doordacht. Als je de speciale producten hebt en deze systematisch wilt weergeven, koop dan een aanrecht. Als u uw merk op verschillende locaties promoot, is dit de juiste keuze voor u. Wij zijn een Aangepaste acryl display leverancier. We hebben een breed en uitgebreid assortiment toonbankdisplays voor al uw specifieke behoeften. Onze serie toonbankdisplays biedt een effectieve uitstraling en biedt daarmee effectieve communicatieruimte een kantoor, uitgebreid en een vak.

Productomschrijving

product type	computer monitor teller display stand
productnaam	Duurzame metalen displaystandaard voor computermonitor
Modelnr.	DT-MC11
Grootte	500x200x150mm of aangepast
Hoofd materiaal	Metaal
Kleur	Wit, Zwart, Rood, Etc.
MOQ	100st
Dikte	1 ~ 1.5mm
Proeftijd	7 ~ 12 dagen
Productie tijd	25 ~ 30 dagen
Oppervlakte afgewerkt	Poedercoaten / schilderen / chroom
Werkwijze	cut-bend-shape-polish-painting-packing
Leveringsvoorwaarden	EXW, FOB, CIF
Betaalvoorwaarden	T / T: 30% aanbetaling + 70% saldo vóór verzending, PayPal, Western Union of overeen te komen
Inpakken	Wikkel door plastic film voor waterdicht
	12KG 20MM EPS-schuim voor anti-drop
	K = K Dubbel lagen bruin pak voor elke verzending

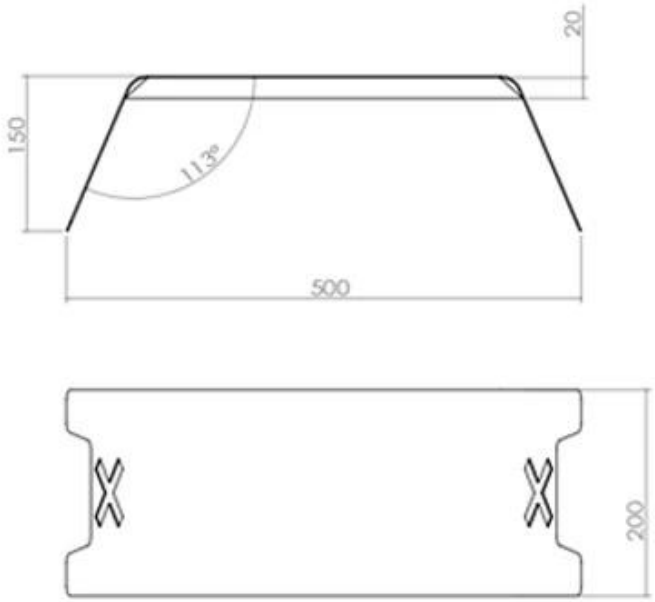
20
150
113°
500
200

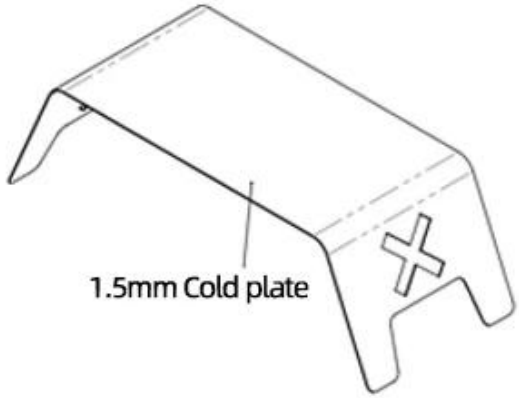
1.5mm Cold plate

DISPLAY

ETRON

Custom-Designed Displays

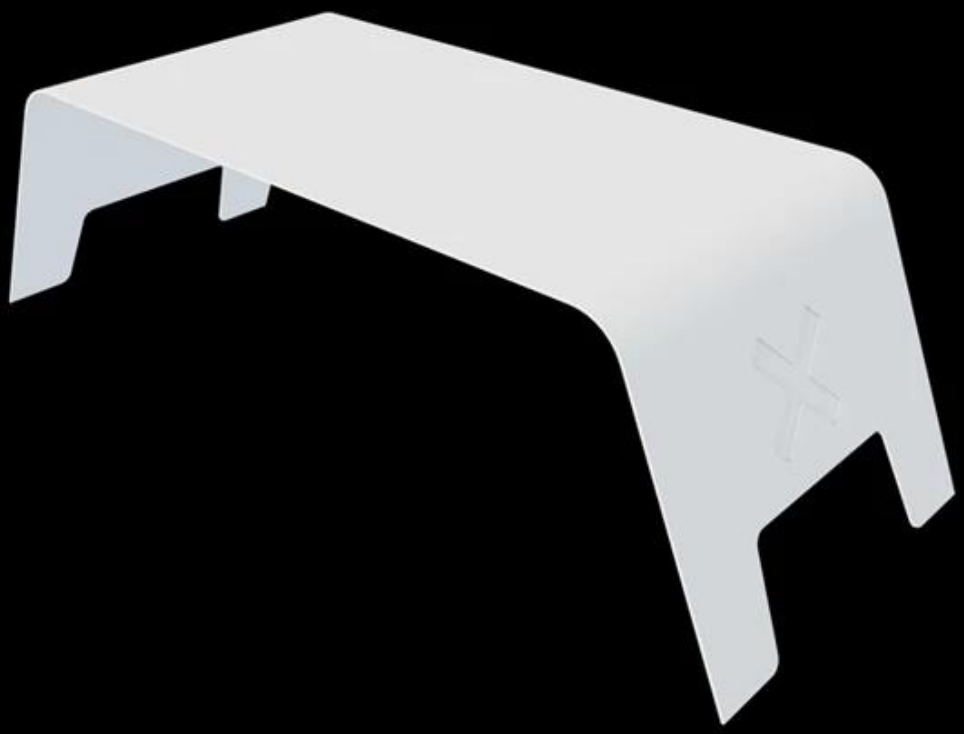

Waarom voor ons kiezen

Met meer dan 17 jaar streven groeide Detron-display uit tot een ervaren en bekwame crafter in de POP-industrie die uw oplossing is voor elke leverancier van aangepaste acrylvertoningen met een volledige set van op maat gemaakte service en logistieke standby.

Supply Ability

We can produce display stand follow customer's requirements.

Quality Guaranteed:

Our skillful in house QC standby at each procedure during the production to ensure the quality of the product.

After-sale service

We take after-sale service very seriously and give the same attention to quality end results and client satisfaction as any service

Als u vragen heeft, welkom bij Neem contact op.