Racks de exibição em lojas de telefones

Os racks de exibição são um novo sucesso hoje no mundo do varejo. Isso se deve principalmente aos múltiplos benefícios que eles oferecem. Esses racks exibem itens de forma que minimizem o espaço ocupado pelos itens, além de exibi-los da maneira que o cliente achar atraente. Além disso, eles são baratos e estão disponíveis em uma variedade de materiais e tamanhos, devido aos quais podem atender às necessidades de uma grande seção de usuários.

Esses racks de exibição, como em qualquer outro lugar, também podem ser usados nas lojas de telefones. Nas lojas de telefones, esses racks de exibição podem ser usados para vários fins, como racks de exibição de telefone, rack de exibição de capa de telefone ou cremalheira de exposição dos acessórios do telefoneetc.

Por que você deve usar essas prateleiras de exibição em sua loja de telefones?

Ao usar esses racks de exibição de telefone, fica mais fácil para os clientes explorar os produtos. Eles podem observar e comparar facilmente as várias características do telefone, como forma, tamanho ou modelo, sem tocar nos telefones, o que reduz as chances de um acidente infeliz. Além disso, nenhum contato pessoal com as telas do telefone também protege o telefone para receber impressões de mãos ou qualquer tipo de mancha e, portanto, reduz o trabalho de limpeza diária dos telefones. Além disso, esses racks de exibição de telefone fornecem uma condição segura para exibir telefones, o que é muito importante.

Outro motivo pelo qual se torna relativamente difícil para as lojas de telefones funcionarem sem os racks de exibição do telefone são os acessórios do telefone. As lojas de telefones costumam vender vários acessórios para telefone junto com os celulares. Esses acessórios incluem itens como película para telefone, vidro temperado, capa para telefone, fones de ouvido, fones de ouvido etc. Se uma loja de telefones vender esses itens, geralmente significa que eles manterão muitos modelos e marcas para fornecer aos compradores uma variedade de opções Agora, se os acessórios para celular dos racks de exibição não forem usados para esse fim, sua loja provavelmente começará a parecer um depósito de lixo, com todo o material que cobre a maior parte do espaço. Portanto, é

recomendável usar os racks de exibição dos acessórios do telefone. Além disso, o uso desses racks reduzirá as chances de tais itens serem extraviados.

Nossos estandes de exibição cumprem exatamente todas as qualidades acima e certifique-se de que seus produtos sejam expostos ao máximo de olhos. A seguir estão as principais características

● Capacidade de exibir o máximo de produtos no espaço mínimo para obter a melhor eficiência.

● A visibilidade à distância garante que o cliente reconheça o produto com muita facilidade.

● As vitrines estão equipadas com os recursos de segurança para que os produtos sejam colocados com segurança com medo de cair.

Portanto, se você possui uma loja de telefones e está procurando um desses racks de exibição para garantir o bom funcionamento da sua loja, entre em contato conosco. Podemos oferecer vários tipos de racks de exibição para telefone, como racks para exibição de telefone giratório, armários para exibição de telefone, racks de exibição para estantes de telefone de acordo com sua conveniência. Essas prateleiras oferecem um espaço de trabalho organizado e limpo.

Descrição do Produto

Tipo de Produto	exibição de acessórios de telefone acrílico
Nome do Produto	Suporte de exposição de acessórios de carregador de telefone acrílico personalizado com luz LED RGB
Nº do modelo	DT-AC13
Tamanho	450x250x800mm ou personalizado
Material Principal	Acrílico
Cor	Branco, preto, vermelho, etc.
MOQ	100PCS

Espessura	2 ~ 5mm
Tempo da amostra	7 ~ 12 dias
Tempo de produção	25 ~ 30 dias
Superfície terminada	Revestimento em pó / pintura / cromo
Processo	Corte-curva-forma-polonês-pintura-embalagem
Termos de entrega	EXW, FOB, CIF
Termos de pagamento	T / T: Depósito de 30% + contrapeso de 70% antes da expedição, PayPal, Western union ou negociável
Embalagem	Enrole por filme plástico para impermeável
	Espuma de 12KG 20MM EPS para anti-queda
	K = K Camada dupla de caixa marrom para qualquer remessa

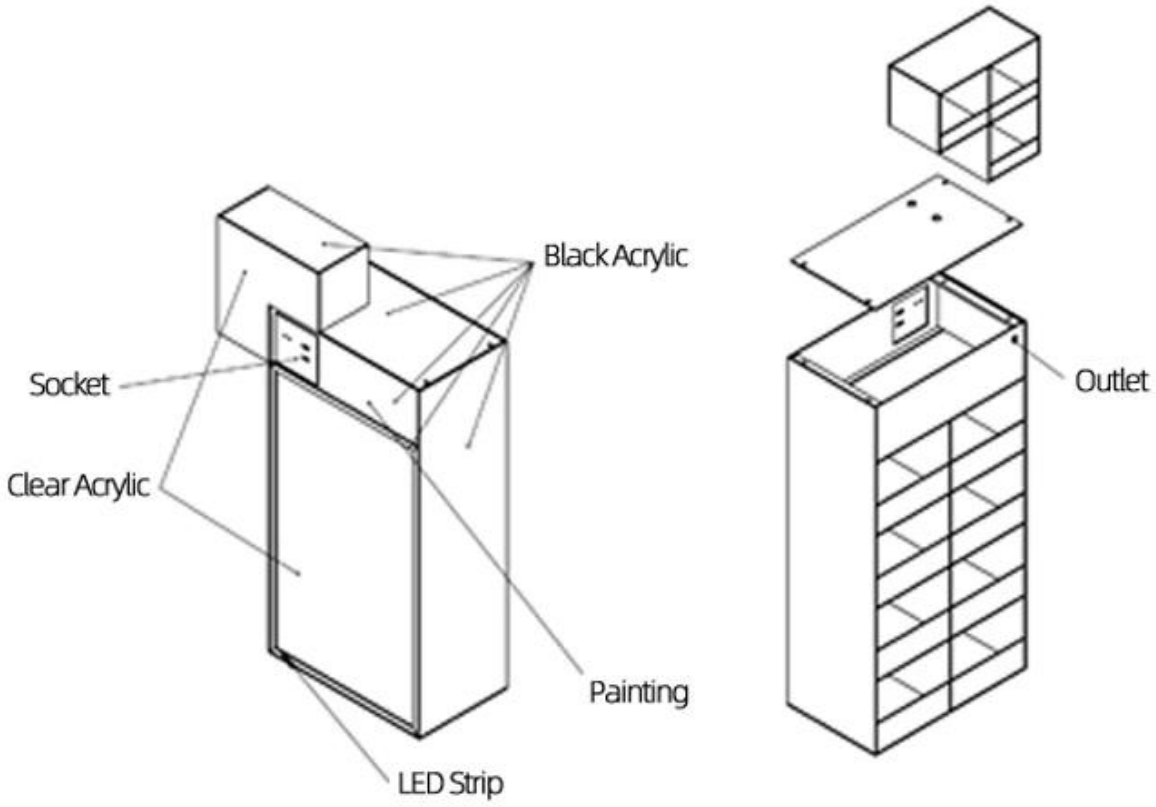

DISPLAY ETRON

Custom Designed Displays

DISPLAY ETRON

Custom Designed Displays

DISPLAY ETRON

Custom Designed Displays

DISPLAY ETRON

Custom Designed Displays

DISPLAY ETRON

Custom Designed Displays

Porque escolher-nos

Com mais de 17 anos de luta, a tela da Detron tornou-se uma artesã experiente e habilidosa na indústria de POP, que é a sua solução para qualquer tela de acrílico com um conjunto completo de serviços personalizados e espera logística.

Supply Ability

We can produce display stand follow customer's requirements.

Quality Guaranteed:

Our skillful in house QC standby at each procedure during the production to ensure the quality of the product.

After-sale service

We take after-sale service very seriously and give the same attention to quality end results and client satisfaction as any service

Se você tiver alguma dúvida, bem-vindo ao Contate-Nos.